第32回 全日本小学生男子ソフトボール大会

期日　平成30年8月3日(金)～6日(月)
会場　愛媛県　松山市
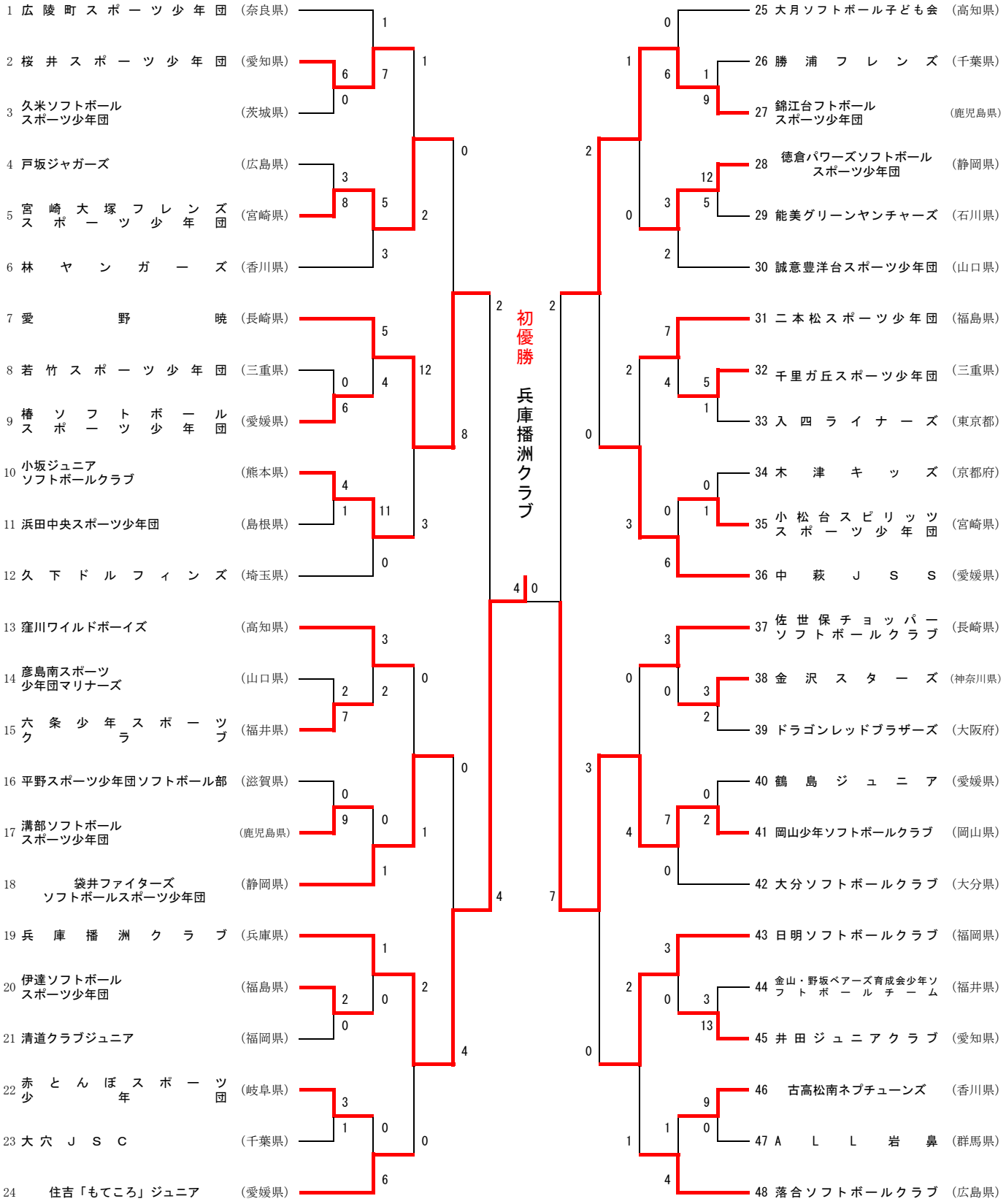
Ａ球場：　松山中央公園運動広場　　Ｂ球場：　松山中央公園運動広場
Ｃ球場：　別府市民運動広場　　Ｄ球場：　別府市民運動広場