第３６回全国高等学校男子ソフトボール選抜大会
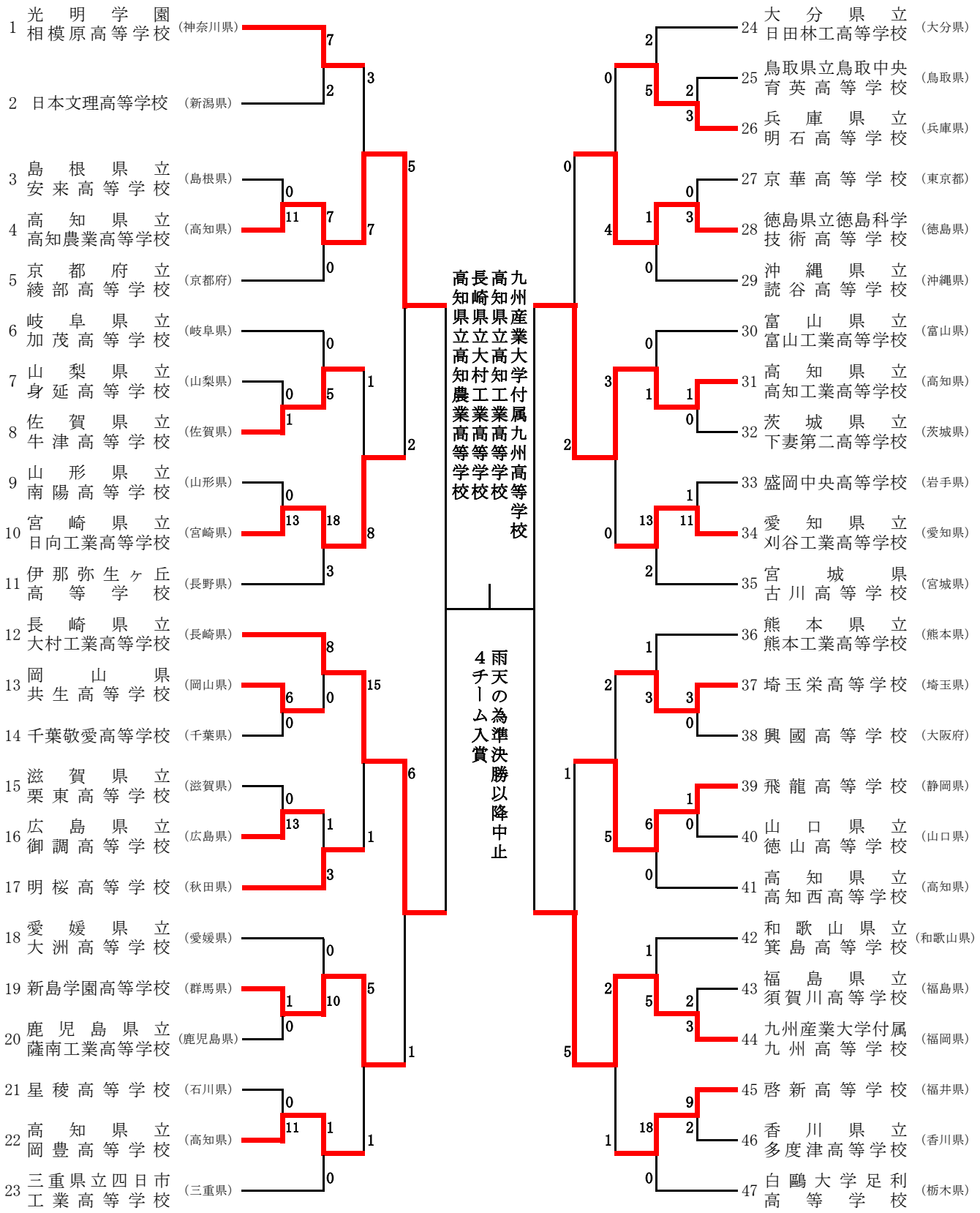
期日　平成３０年３月１７日(土)～２１日(水)
会場　高知県高知市　高知県立春野総合運動公園