令和6年度全国高等学校総合体育大会ソフトボール競技大会
第59回全日本高等学校男子ソフトボール選手権大会

【期間】　令和６年７月２８日（日）～７月３１日（水）
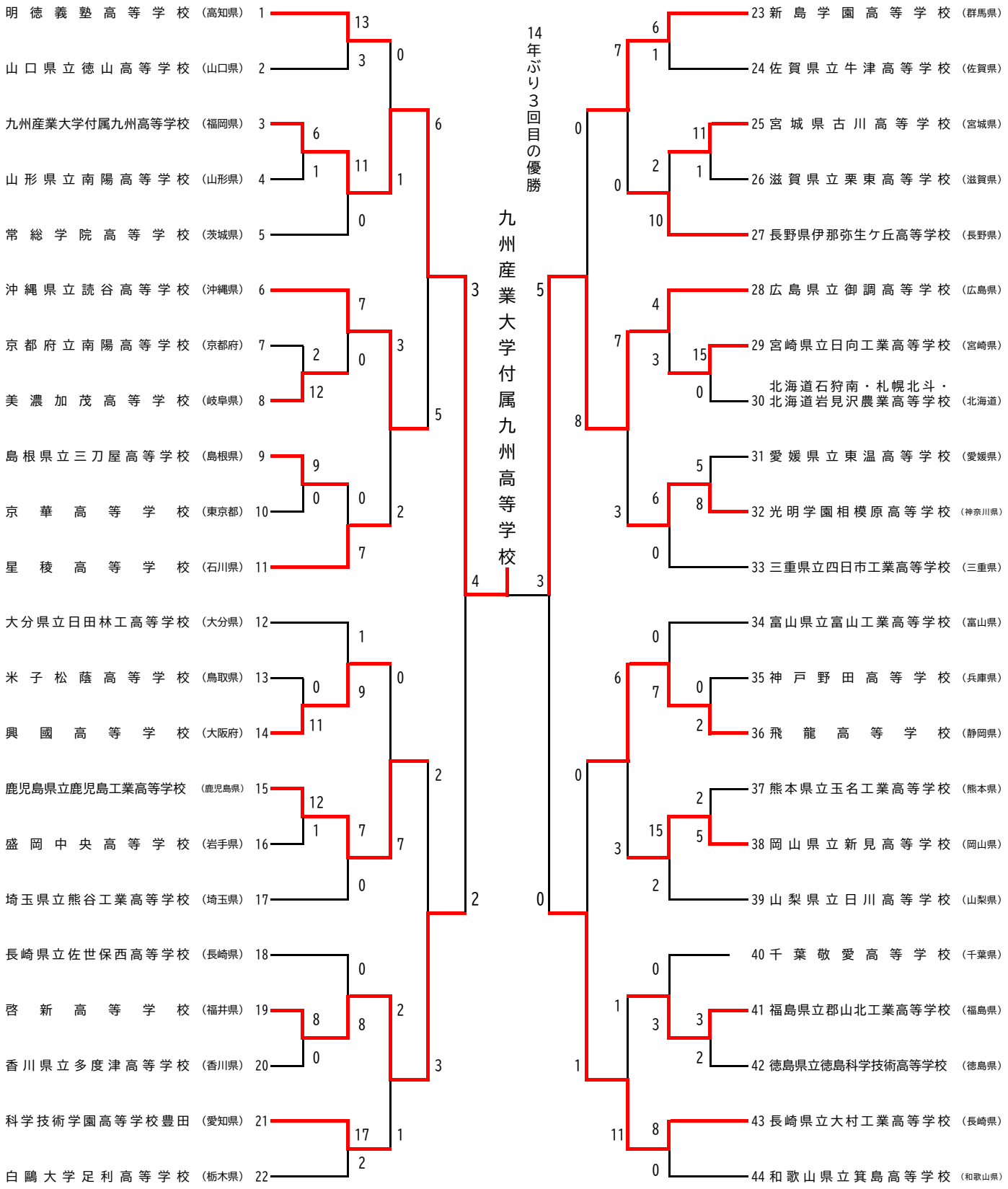
【会場】　長崎県　大村市総合運動公園　運動広場A・B・C・D球場